DM/DMS Door Interlock

Installation Instructions

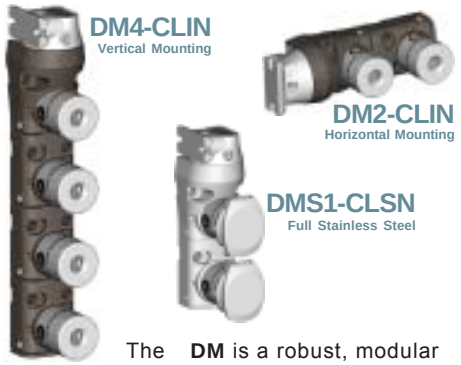

The **DM** is a robust, modular access interlock suitable for use on all types of doors. It is available as a single or multiple door interlock with up to ten locks. The DM comprises two parts, a lock body and an actuator . The Lock body is modular in construction whilst the Actuator is available in three variants to cater for a wide variety of applications. This product is also available in full stainless steel (**DMS**)

Part of an interlock system, the locks are used to control access to enclosed areas until a safe condition has been achieved.

DM/DMS is available with a choice of 3 Actuators:
•**DM-F** - a fixed actuator that is supplied as standard
•**DM-S** - a self-aligning actuator available as an optional extra
•**DM-H** - a hand operated actuator available as an optional extra.

DM may be surface or panel mounted using the optional M-BOB Adaptor. **DMS** is only surface mounted. DM is available with a choice of CL or ML lock mechanisms. All CL / ML locks can be supplied with stainless steel spring-loaded dustcovers and/or colour coding as optional extras. DMS is available with a choice of CLS or MLS lock mechanisms. All CLS / MLS locks are supplied with stainless steel spring-loaded dustcovers as standard and colour coding as an optional extra.

IMPORTANT: This product is designed for use according to the installation and operating instructions enclosed. It must be installed by competent and qualified personnel who have read and understood the whole of this document prior to commencing installation. Any modification to or deviation from these instructions invalidates all warranties. Fortress Interlocks Ltd. accepts no liability whatsoever for any situation arising from misuse or mis-application of this product. IF YOU HAVE ANY QUESTIONS OR QUERIES OF ANY NATURE WHATSOEVER PLEASE CONTACT THE SUPPLIER WHO WILL BE PLEASED TO ADVISE AND ASSIST.

Construction DM

Body Housing: Die-cast zinc body with pearl bronze finish.
Head Housing: All stainless steel.
Internals: All stainless steel
Actuators: All stainless steel.
Lock Mechanism: CL / ML locks - Die-cast zinc body with stainless steel operating mechanism.
Key: All Stainless steel.
M-BOB: Die-cast zinc with pearl bronze finish.

Construction DMS

Body Housing: Full Stainless Steel.
Head Housing: All stainless steel.
Internals: All stainless steel
Actuators: All stainless steel.
Lock Mechanism: CLS / MLS locks - Full Stainless Steel.
Key: All Stainless steel.

Tools and Fixings Required

2 off Cap head / hexagonal head bolts for each module.

Front of Board mounting:
M6 x 25 or ¼" x 1"
Back of Board mounting:
M6 x 55 or ¼" x 2¼"
Suitable driver for above.

If using through holes:
•1 off Drill Ø6.5 (or Ø5/16").
•2 off M6 (or ¼") Full nuts per module.
If using threaded holes:
•1 off Drill Ø5 (or Pilot Drill for chosen ¼" Thread).
•1 off M6 (or ¼") Tap and wrench.

Mounting

Mount this unit well away from sources of vibration or use anti-vibration mountings in order to avoid the effects of vibration, shock and bump.

Mount the unit only in its correctly assembled condition to flat steel plate of minimum thickness 3.0mm or 6.0mm if aluminum. The product must be mounted in such a way as to ensure that the gap around the perimeter of the guard, when closed, does not exceed the limits specified in En294 & En953.

The head can be turned in 90 degree increments to suit a variety of mounting and handing configurations. It can also be adjusted by 5 degrees in either direction, from the nominal position for small radii hinged doors.

To rotate the head through 90 degrees increments:
1 Remove the two head adjustment screws (See Fig 1- Head Adjustment).
2 Rotate the head to the desired position.
3 Refit the two head adjustment screws.

DM/DMS can be mounted in any orientation, observing the following rules:
1 Locate the unit so that all the locks are within easy reach.
2 Ensure that the head adjustment screws are accessible when the unit is mounted.
3 Choose the correct mounting configuration for the size and type of door (See Fig Y).
4 Mount the unit to the panel using the chosen fixings.
5 Tighten the fixings to a Torque of 8 to 10Nm (5.9 to 7.4 lbf.ft).
6 All fixing screws must be permanently prevented from removal, either by vibration or by personnel using standard tools.
7 Loosen the head adjustment screws, without removing them.
8 Angle the head to suit the door .
9 Carefully tighten the screws, ensuring the position is not changed.

All fixings must be used.

Standard Functionality

DM1/DMS1 (Single Module) - The key is inserted into the lock and turned, while the actuator is trapped in the head. The actuator is released allowing the door to be opened. The key remains trapped until the door is closed and the actuator is re-engaged.

DM2-10 / DMS2-5 (Multiple Units) - The primary key is trapped in the lock, while the actuator is trapped in the head. The secondary key(s) can then be inserted and turned, allowing the primary key to be removed. The actuator is then disengaged to allow the opening of the door . The primary key cannot be re-inserted until the door is closed and the actuator is re-engaged. The secondary key(s) remain trapped until the primary key is replaced. The multiple lock units offer variable key exchange sequences which require that either extra keys be inserted, or removed before the door can be opened or that extra keys are inserted or released once the door is open.

Fig 1- Head Adjustment

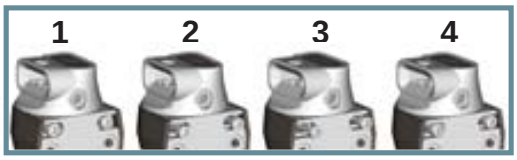

1 DM Head Adjustment - Start
2 DM Head Adjustment - Screws Out
3 DM Head Adjustment - Head Turned (5 degrees)
4 DM Head Adjustment - Complete

Fig 2- Head Rotation

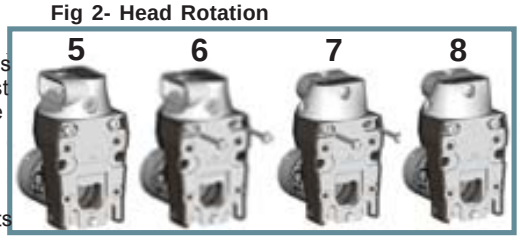

5 DM Head Rotation - Start
6 DM Head Rotation - Screws Removed
7 DM Head Rotation - Head Turned
8 DM Head Rotation - Screws Re-fitted

Sequencing

The DM/DMS system is extremely flexible in terms of its sequencing possibilities. Two types of operation are possible. These are used individually or mixed to provide complex operation. The two types of operation are:

Sequential Operation
This is when the key in the module interacts only with its neighboring modules. This dictates the order in which keys are inserted and removed.

Non-Sequential Operation
This is when two or more keys work together in a group. In a non-sequential system, any of the keys in the group can be operated together. Therefore, the order in which keys are inserted or removed from the group is not dictated. However, all of the keys in the group must be either all inserted and trapped or all removed.

The DM/DMS sequence should have been specified at the purchasing stage. If the sequence needs to be changed, contact Fortress Interlocks.

Fortress Interlocks
Fortress Interlocks Ltd
2 Inverclyde Drive
Wolverhampton
West Midlands
WV4 6FB
tel: +44 (0) 1902 349000
fax: +44 (0) 1902 349090
email: sales@fortressinterlocks.com
web: www.fortressinterlocks.com

mGard

DM/DMS Door Interlock Installation Instructions

Fitting of Additional Key Exchange Modules
The XMA/XMSA is supplied with its own Installation Instructions.

Conversion from DM to XM or DMS to XMS
It is possible to convert a DM to an XM or a DMS to an XMS. However, this must to be done with care as the sequence may require modification. If the DM/DMS needs to be changed to an XM/XMS, contact Fortress Interlocks.

Conversion from DM to BM or DMS to BMS
It is possible to convert a DM to an BM or a DMS to an BMS. However, this must to be done with care as the sequence may require modification. If the DM/DMS needs to be changed to an BM/BMS, contact Fortress Interlocks.

Back of Board (BOB) Mounting
The M-BOB is supplied with its own Installation and Maintenance Instructions. Only applicable to the DM product.

Commissioning
Mechanical Function Test
Assuming Standard Sequencing:
1 Start with the primary key inserted and the door closed and locked.
2 Remove the first secondary key (If DM2/DMS2 or more).
3 Check that the primary key is trapped in position and the door remains locked.
4 Remove the remaining secondary key(s) (If DM3/DMS3 or more).
5 Check that the primary key is trapped in position and the door remains locked, upon removal of each secondary key .
6 Insert and turn all of the secondary key(s).
7 Check that the primary key can only be removed when all the secondary key(s) are inserted.
8 Check that the door can be opened.
9 Ensure that when the actuator is removed from the head, the primary key cannot be fully turned 120 degrees.

Service and Inspection
Regular weekly inspection of the following is necessary to ensure trouble-free, lasting operation:
1 Secure mounting of components.
2 Debris and wear .
3 All locks should be lubricated with WD40.

There are no user serviceable parts in a DM/DMS module. If damage or wear is found, the whole module must be replaced.

Disposal
The DM/DMS does not contain any certified hazardous materials so should be disposed of as industrial waste.

Liability coverage is voided under the following conditions:
1 If these instructions are not followed.
2 Non-compliance with safety regulations.
3 Installation not performed by authorised personnel.
4 Non-implementation of functional checks.

Part Numbering

The **DM** uses a logical part numbering system: - Example: DM3-CLIS-F

DM: Generic Product Type (**D**oor **M**odule).
3: Number of CL/ML Locks (**1** to **10**) or **A** for add-on module used to convert an XM/BM to a DM.
- Separator.
CL: Lock Type (**CL**/**ML**).
I: Stainless Steel CL/ML **I**nternals.
S: Dust Cover Option (**S** for Stainless Steel or **N** for no dust cover).
- Separator.
F: F for Fixed Actuator, **S** for Self-Aligning Actuator or **H** for Hand Operated Actuator.

M-BOB: Back of Board Mounting Adaptor.

The **DMS** uses a logical part numbering system: - Example: **DMS2-MLSS-H**

DMS: Generic Product Type (**D**oor **M**odule **S**tainless Steel).
2: Number of CLS/MLS Locks (**1** to **5**) or **A** for add-on module used to convert an XMS/BMS to a DMS.
- Separator.
ML: Lock Type (**CLS**/**MLS**).
S: Full **S**tainless Steel CLS/MLS.
S: **S**tainless Steel Dust Cover as standard.
- Separator.
H: **F** for Fixed Actuator, **S** for Self-Aligning Actuator or **H** for Hand Operated Actuator.

Fortress Interlocks
Fortress Interlocks Ltd
2 Inverclyde Drive
Wolverhampton
West Midlands
WV4 6FB
tel: +44 (0) 1902 349000
fax: +44 (0) 1902 349090
email: sales@fortressinterlocks.com
web: www.fortressinterlocks.com
mGard

2D General Drawing for the DM product

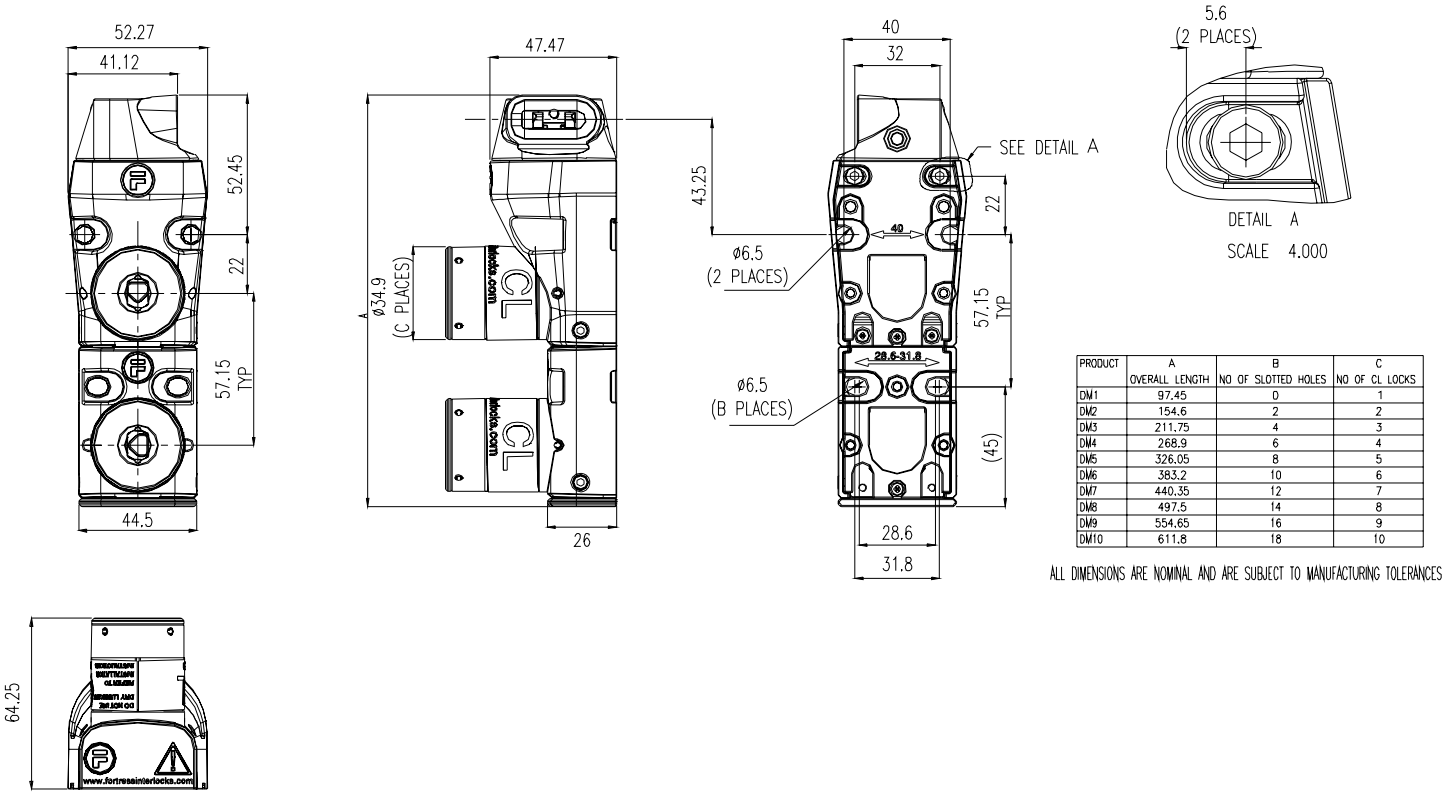

PRODUCT	A OVERALL LENGTH	B NO OF SLOTTED HOLES	C NO OF CL LOCKS
DM1	97.45	0	1
DM2	154.6	2	2
DM3	211.75	4	3
DM4	268.9	6	4
DM5	326.05	8	5
DM6	383.2	10	6
DM7	440.35	12	7
DM8	497.5	14	8
DM9	554.65	16	9
DM10	611.8	18	10

ALL DIMENSIONS ARE NOMINAL AND ARE SUBJECT TO MANUFACTURING TOLERANCES

2D General Drawing for the DMS product

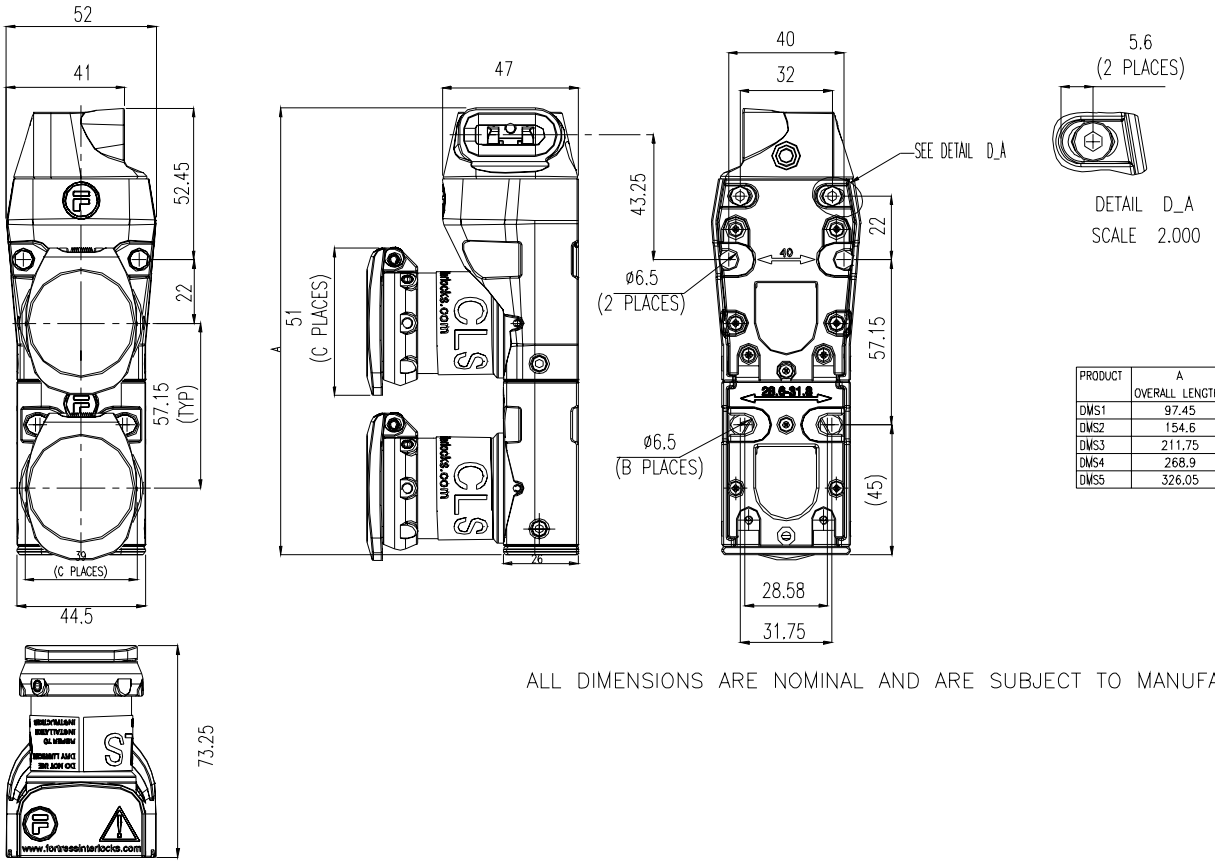

PRODUCT	A OVERALL LENGTH	B NO OF SLOTTED HOLES	C NO OF CLS LOCKS
DMS1	97.45	0	1
DMS2	154.6	2	2
DMS3	211.75	4	3
DMS4	268.9	6	4
DMS5	326.05	8	5

ALL DIMENSIONS ARE NOMINAL AND ARE SUBJECT TO MANUFACTURING TOLERANCES

Fortress Interlocks

Fortress Interlocks Ltd
2 Inverclyde Drive
Wolverhampton
West Midlands
WV4 6FB
tel: +44 (0) 1902 349000
fax: +44 (0) 1902 349090
email: sales@fortressinterlocks.com
web: www.fortressinterlocks.com

mGard

DM/DMS Door Interlock **Installation Instructions**

*Additional information for DM2-CLIS-X006

The installation instruction addendum should be read in conjunction with the DM installation and maintenance instructions.

Internal Release Operating instructions.
If the door is in a locked state, it can be released by pushing the red knob in. The knob should be positioned so that is at an ergonomic height and can be pressed in, in line with the axis of the shaft.
Once the knob is depressed, the micro switches in the housing will change state and the door can be opened.
After operation of the Internal Release, the machine must isolated and investigated to establish why the Internal Release had to be used. Remedial action should be taken to minimise hazards to operators in the future.
The machine must be isolated before the DM Internal Release mechanism can be reset. To reset the unit, firstly close the door and hold it in position, with the tongue assembly engaged on the spigot. From the inside of the guarded area, insert the blade of a small electrical screwdriver into the hole in the plate, in the slot by the knob. Using the hole, slide the plate away from the knob to release the knob. The knob should pop out to re-lock the gate. The normal operation of keys must then be used to open the gate and release the operator, before relocking the gate.

Fortress Interlocks

Fortress Interlocks Ltd
2 Inverclyde Drive
Wolverhampton
West Midlands
WV4 6FB
tel: +44 (0) 1902 349000
fax: +44 (0) 1902 349090
email: sales@fortressinterlocks.com
web: www.fortressinterlocks.com

mGard

DM/DMS Schubriegelschloss

Installationsanweisungen

Fortress Interlocks

Das **DM**-System ist eine robuste, modulare Zugangsverriegelung, geeignet für alle Arten von Türen. Erhältlich als Einzel- oder Mehrfachtürverriegelung mit bis zu 10 Verriegelungen. Das DM besteht aus zwei Teilen, einem Schlosskörper und einem Stellglied. Der Schlosskörper ist modular konstruiert, und das Stellglied ist in drei Varianten erhältlich, so dass eine Vielzahl von Anwendungen möglich ist. Dieses Produkt ist auch in komplett rostfreier Ausführung lieferbar (**DMS**)
Als Teil des Verriegelungssystems werden die Schlösser dazu eingesetzt, den Zugang zu verschlossenen Bereichen zu kontrollieren, bis ein sicherer Zustand erzielt wurde.

DM/DMS ist mit einer Auswahl an **3** Stellgliedern erhältlich:
•**DM-F** – standardmäßiges, festes Stellglied
•**DM-S** – selbst-justierendes Stellglied als zusätzliche Option
•**DM-H** – handbetriebenes Stellglied als zusätzliche Option.

Das **DM** ist für die Außenmontage oder mit dem optionalen M-BOB-Adapter für den Einbau erhältlich. Das **DMS** ist nur für die Außenmontage erhältlich.
Das DM ist mit einer Auswahl an CL- oder ML-Verriegelungsmechanismen verfügbar. Alle CL/ML-Verriegelungen sind mit Staubkappen aus rostfreiem Stahl mit Druckfeder bzw. mit einer Farbkodierung als zusätzliche Optionen lieferbar. Das DMS ist mit einer Auswahl an CLS- oder MLS-Verriegelungsmechanismen verfügbar. Alle CLS- / MLS-Verriegelungen sind standardmäßig mit Staubkappen aus rostfreiem Stahl mit Druckfeder und mit Farbkodierung als zusätzliche Option lieferbar.

WICHTIG: Dieses Produkt wurde zur Verwendung unter Einhaltung der beigefügten Installations- und Bedienungsanweisungen konzipiert. Es muss von kompetenten und qualifizierten Personen installiert werden, die das vorliegende Dokument vollständig durchgelesen und auch verstanden haben, bevor sie mit der Installation beginnen. Sämtliche vorgenommenen Änderungen der beigefügten Anweisungen bzw. deren Nichteinhaltung sorgen dafür, dass die Garantie erlischt. Fortress Interlocks Ltd. übernimmt keine Haftung für Vorfälle, die sich aus einer missbräuchlichen Verwendung bzw. falschen Anwendung dieses Produkts ergeben.

WENN SIE FRAGEN HABEN, MÖCHTEN WIR SIE BITTEN, SICH MIT DEM ZUSTÄNDIGEN LIEFERANTEN IN VERBINDUNG ZU SETZEN, DER IHNEN GERNE IHRE FRAGEN BEANTWORTEN UND IHNEN WEITERHELFEN WIRD.

DM-Baureihe
Gehäuse: Zinkdruckguss mit perl-bronzefarbener Lackierung.
Kopfgehäuse: Komplett rostfreier Stahl.
Einbauten: Komplett rostfreier Stahl.
Stellglieder: Komplett rostfreier Stahl.
Verriegelungsmechanik: CL/ML-Verriegelungen – Körper aus Zinkdruckguss mit Betriebsmechanik aus rostfreiem Stahl
Schlüssel: Komplett rostfreier Stahl.
M-BOB: Zinkdruckguss mit perl-bronzefarbener Lackierung.

DMS-Baureihe
Gehäuse: Komplett rostfreier Stahl.
Kopfgehäuse: Komplett rostfreier Stahl.
Einbauten: Komplett rostfreier Stahl.
Stellglieder: Komplett rostfreier Stahl.
Verriegelungsmechanik: CLS/MLS-Verriegelungen - Komplett rostfreier Stahl.
Schlüssel: Komplett rostfreier Stahl.

Erforderliche Werkzeuge und Befestigungsvorrichtungen
2 Hut- / Sechskantschrauben pro Modul.

Montage an der Vorderseite:
M6 x 25- oder ¼" x 1"-Schrauben

Montage an der Hinterseite:
M6 x 55 oder ¼" x 2¼"-Schrauben
Passender Schraubendreher.

Bei Durchgangsbohrungen:
•1 Bohrer Ø 6,5 (oder Ø 5/16").
•2 M6- (oder ¼"-) Muttern pro Modul.

Bei Gewindebohrungen:
•1 Bohrer Ø 5 (oder Vorbohrer für ¼"-Gewinde).
•1 M6- (oder ¼"-) Gewindebohrer und -Schraubenschlüssel.

Befestigung
Installieren Sie dieses Gerät nur in vibrationsfreien Umgebungen oder unter Verwendung von Schwingungsdämpfern, um Beeinflussungen durch Vibration, Erschütterung oder Stöße zu vermeiden.
Das Element darf nur vorschriftsmäßig befestigt an einer flachen Stahlplatte mit einer Mindestdicke von 3,0 mm bzw. 6,0 mm bei einer Aluminiumplatte angebracht werden. Das Produkt muss so befestigt werden, dass sichergestellt ist, dass der Abstand um das Schutzgitter in geschlossenem Zustand die in EN 294 & EN 953 spezifizierten Grenzwerte nicht übersteigt.

Der Kopf ist in Schritten von 90° drehbar und erlaubt so eine Vielzahl verschiedener Konfigurationen in Bezug auf Befestigung und Handhabung. Er kann auch von der Sollposition für Drehtüren mit kleinem Radius ausgehend um 5° in jeder Richtung justiert werden.

Zum Drehen des Kopfes in 90°-Schritten:
1.Die zwei Schrauben für die Kopfjustage entfernen (siehe Abb. 1- Kopfjustage).
2.Den Kopf in die gewünschte Position drehen.
3.Die zwei Schrauben für die Kopfjustage wieder festdrehen.

Das DM/DMS kann unter Einhaltung der folgenden Regeln in jeder beliebigen Ausrichtung angebracht werden:
1.Befestigen Sie das Element so, dass sich sämtliche Schlösser in Reichweite befinden.
2.Stellen Sie sicher, dass alle Schrauben für die Kopfjustage zugänglich sind, wenn die Einheit befestigt ist.
3.Wählen Sie die richtige Befestigungskonfiguration für die Türgröße und den Türtyp (siehe Abb. Y).
4.Befestigen Sie das Element mittels der gewählten Befestigungsvorrichtungen an der Platte.
5.Befestigen Sie die Befestigungsvorrichtungen mit einem Drehmoment von 8 bis 10 Nm (5,9 bis 7,4 lbf.ft)
6.Alle Befestigungsschrauben müssen so angebracht werden, dass kein Entfernen möglich ist, weder im Falle von Erschütterungen noch durch Personal, das handelsübliche Werkzeuge benutzt.
7.Lösen Sie die Schrauben für die Kopfjustage, ohne sie zu entfernen.
8.Richten Sie den Kopf entsprechend der Tür aus. Ziehen Sie die Schrauben vorsichtig fest.
Achten Sie dabei darauf, dass der Kopf nicht verschoben wird.**Alle Befestigungsvorrichtungen müssen verwendet werden.**

Standardmäßige Funktionalität
DM1/DMS1 (Einzelmodul) **-** Der Schlüssel wird ins Schloss eingeführt und gedreht, wobei das Stellglied mechanisch im Kopf festgehalten wird. Das Stellglied wird gelöst, so dass die Tür geöffnet werden kann. Der Schlüssel wird mechanisch festgehalten, bis die Tür geschlossen und das Stellglied wieder eingerastet ist.

DM2-10 / DMS2-5 (Mehrfachmodule) – Der Hauptschlüssel wird mechanisch in der Verriegelung und das Stellglied im Kopf festgehalten. Der Zweitschlüssel wird eingeführt und gedreht, so dass der Hauptschlüssel gedreht und entfernt werden kann. Das Stellglied wird gelöst, so dass die Tür geöffnet werden kann. Der Hauptschlüssel kann nicht wieder eingeführt werden, solange die Tür nicht wieder geschlossen und das Stellglied wieder eingerastet ist. Die Zweitschlüssel werden mechanisch festgehalten, bis der Hauptschlüssel wieder eingeführt wurde.

Die Mehrfachmodule bieten einen variablen Schlüsselaustausch, der vorsieht, dass entweder zusätzliche Schlüssel eingeführt bzw. abgezogen werden, bevor die Tür geöffnet werden kann, oder dass zusätzliche Schlüssel beim Öffnen der Tür eingeführt bzw. freigegeben werden.

Abb. 1- Kopfjustage

1 DM Kopfjustage - Start
2 DM Kopfjustage – Schrauben entfernt
3 DM Kopfjustage – Kopf gedreht (um 5°)
4 DM Kopfjustage - Vollständig

Abb. 2- Drehen des Kopfes

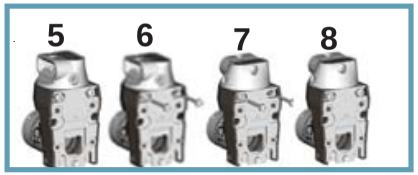

5 DM Drehen des Kopfes - Start
6 DM Drehen des Kopfes – Schrauben entfernt
7 DM Drehen des Kopfes – Kopf gedreht
8 DM Drehen des Kopfes – Schrauben festgedreht

Sequenzsystem
Das XM/XMS-System ist in Bezug auf die möglichen Sequenzen extrem flexibel. Zwei Arten der Bedienung sind möglich. Sie werden einzeln oder kombiniert angewendet, um eine komplexe Art der Bedienung zu ermöglichen. Die zwei Arten der Bedienung sind:

Sequenzielle Bedienung
Hierbei werden durch den Schlüssel im Modul nur die benachbarten Module beeinflusst. Dadurch wird die Reihenfolge vorgeschrieben, in welcher die Schlüssel eingesteckt und abgezogen werden.
Nicht-Sequenzielle Bedienung
Hierbei wirken zwei oder mehr Schlüssel in einer Gruppe zusammen. Bei einem nicht-sequenziellen System können beliebige Schlüssel in einer Gruppe zusammen betätigt werden. Deswegen ist die Reihenfolge, in der die Schlüssel eingesteckt bzw. aus der Gruppe entfernt werden, nicht vorgeschrieben. Es müssen jedoch alle Schlüssel der Gruppe eingesteckt und festgehalten bzw. abgezogen werden.

Die DM/DMS-Sequenz muss bei Auftragserteilung spezifiziert werden. Falls die Sequenz geändert werden muss, wenden Sie sich an Fortress Interlocks.

DM/DMS Schubriegelschloss

Installationsanweisungen

Fortress Interlocks

Befestigung zusätzlicher Schlüsseltauschmodule
Der XMA/XMSA liegen eigene Installationsanweisungen bei.

Umrüstung von DM auf XM bzw. DMS auf XMS
Es ist möglich, ein DM-System auf ein XM-System bzw. ein DMS-System auf ein XMS-System umzurüsten. Es ist jedoch zu beachten, dass die Sequenz möglicherweise geändert werden muss. Falls das DM/DMS-System in ein XM/XMS-System geändert werden muss, wenden Sie sich an Fortress Interlocks.

Umrüstung von DM auf BM bzw. DMS auf BMS
Es ist möglich, ein DM-System auf ein BM-System bzw. ein DMS-System auf ein BMS-System umzurüsten. Es ist jedoch zu beachten, dass die Sequenz möglicherweise geändert werden muss. Falls das DM/DMS-System in ein BM/BMS-System geändert werden muss, wenden Sie sich an Fortress Interlocks.

Montage auf der Rückseite (BOB-Montage)
Dem M-BOB liegen eigene Installations-und wartungsanweisungen bei. Sie gelten nur für das **DM-**Produkt.

Inbetriebnahme
Mechanische Funktionsprüfung
Bei Standardsequenz:
1.Stellen Sie sicher, dass der Hauptschlüssel eingeführt und die Tür geschlossen und verriegelt ist.
2.Entfernen Sie den ersten Zweitschlüssel (bei DM2/DMS2 oder darüber).
3.Stellen Sie sicher, dass der Hauptschlüssel mechanisch festgehalten wird und die Tür verriegelt bleibt.
4.Entfernen Sie die restlichen Zweitschlüssel (bei DM3/DMS3 oder darüber).
5.Überprüfen Sie bei jedem Entfernen eines Zweitschlüssels, ob der Hauptschlüssel weiterhin mechanisch festgehalten wird und die Tür verriegelt bleibt.
6.Führen Sie alle Zweitschlüssel ein und drehen Sie diese.
7.Stellen Sie sicher, dass der Hauptschlüssel nur entfernt werden kann, wenn alle Zweitschlüssel eingeführt sind.
8.Stellen Sie sicher, dass sich die Tür öffnen lässt.
9.Stellen Sie sicher, dass der Hauptschlüssel nach Entfernen des Stellglieds vom Kopf nicht um komplette 120° gedreht werden kann.

Wartung und Inspektion
Regelmäßig einmal pro Woche muss Folgendes überprüft werden, um einen störungsfreien, lang anhaltenden Betrieb sicherzustellen:
1.Sichere Befestigung der Elemente.
2.Verschleiß der Teile.
3.Alle Verriegelungen müssen mit Schmiermittel des Typs WD40 gefettet werden.

Das DM/DMS-Modul verfügt über keine Teile, die vom Anwender gewartet werden müssen. Wenn es zu Schäden oder Abnutzungen kommt, muss das komplette Modul ausgetauscht werden.

Entsorgung
Das DM/DMS-Modul enthält keine ausgewiesenen gefährlichen Materialien und entsprechend kann die Entsorgung als normaler Industrieabfall erfolgen.

Haftungsausschluss in den nachfolgend aufgeführten Situationen:
1.Nichtbefolgung der vorliegenden Anweisungen.
2.Nichteinhaltung der Sicherheitsvorschriften.
3.Durchführung der Installation von nicht autorisiertem Personal.
4.Nichtdurchführung der Funktionsprüfungen.

Teilenummerierung
Für das **DM**-System wird ein logisches Teilenummerierungssystem angewendet:
- Beispiel: DM3-CLIS-F

DM: Allgemeiner Produkttyp (Türmodul, engl.: **D**oor **M**odule).
3: Anzahl der CL/ML-Verriegelungen (**2 bis 10**) oder **A** für Add-On Module („zusätzliches Modul"), um ein XM/BM-System in ein DM-System zu ändern.
- Trennzeichen
CL: Verriegelungstyp (**CL** / **ML**)
I: CL/ML-Einbauten (engl.: **I**nternals) aus rostfreiem Stahl
S: Option für Staubkappe (**S** für„rostfreier Stahl", engl.: Stainless Steel; oder **N** für „ohne Staubkappe", engl.: no dust cover)
- Trennzeichen
F: **F** für „festes Stellglied" (engl.: Fixed Actuator), **S** für „selbst-justierendes Stellglied" (engl.: Self-Aligning Actuator) oder **H** für „handbetriebenes Stellglied" (engl.: Hand Operated Actuator).

M-BOB: Adapter zur Befestigung auf der Rückseite der Platte (engl.: Back of Board Mounting Adaptor)

Für das **DMS**-System wird ein logisches Teilenummerierungssystem angewendet:
- Beispiel: **DMS2-MLSS-H**

DMS:Allgemeiner Produkttyp (Türmodul aus rostfreiem Stahl, engl.: **D**oor **M**odule **S**tainless Steel).
2: Anzahl der CLS/MLS-Verriegelungen (**1** bis **5**) oder **A** für Add-On Module („zusätzliches Modul"), um ein XMS/BMS-System in ein DMS-System zu ändern.
- Trennzeichen.
ML: Verriegelungstyp (**CLS** / **MLS**)
S: CLS/MLS aus komplett rostfreiem Stahl (engl.: Full **S**tainless Steel).
S: Standardausführung mit Staubkappe aus rostfreiem Stahl (engl.: **S**tainless Steel Dustcover).
- Trennzeichen.
H: **F** für „festes Stellglied" (engl.: Fixed Actuator), **S** für „selbst-justierendes Stellglied" (engl.: Self-Aligning Actuator) oder **H** für „handbetriebenes Stellglied" (engl.: Hand Operated Actuator).

DM/DMS Schubriegelschloss

Installationsanweisungen

Fortress Interlocks

Zweidimensionale allgemeine Zeichnung für das DM-Produkt

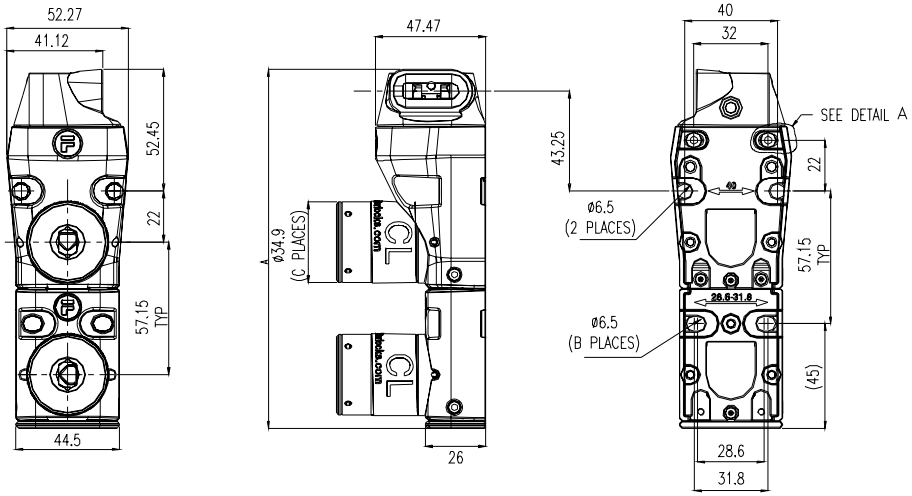

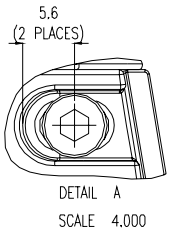

PRODUKT	A BAULÄNGE	B ANZAHL DER SCHLITZLÖCHER	C ANZAHL DER CL-VERRIEGELUNGEN
DM1	97,45	0	1
DM2	154,6	2	2
DM3	211,75	4	3
DM4	268,9	6	4
DM5	326,05	8	5
DM6	383,2	10	6
DM7	440,35	12	7
DM8	497,5	14	8
DM9	554,65	16	9
DM10	611,8	18	10

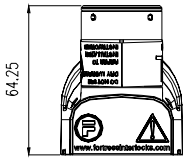

Zweidimensionale allgemeine Zeichnung für das DMS-Produkt

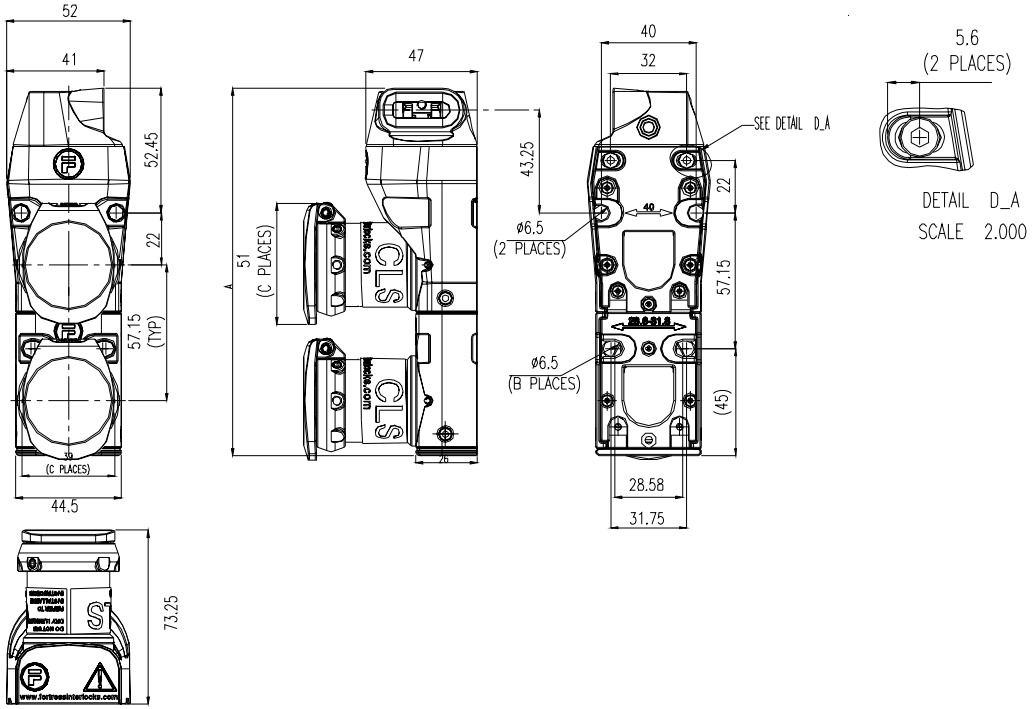

PRODUKT	A BAULÄNGE	B ANZAHL DER SCHLITZLÖCHER	C ANZAHL DER CLS-VERRIEGELUNGEN
DMS1	97,45	0	1
DMS2	154,6	2	2
DMS3	211,75	4	3
DMS4	268,9	6	4
DMS5	326,05	8	5

ALLE ABMESSUNGEN SIND NENNWERTE UND UNTERLIEGEN HERSTELLUNGSTOLERANZEN