Safety System Products

SB-H0P-EA-IA-Q1A0-Q2A0-Q3D0-Q4A0-W04

Simplifier Box 253

Ihre Vorteile

Zu den Downloads ▶

we simplify safety

Safety System Products

SB-H0P-EA-IA-Q1A0-Q2A0-Q3D0-Q4A0-W04

- SB-H0P: Simplifier Box
- Gehäuseunterteil: Farbe Anthrazit, Kein Durchbruch für Anschluss auf der Rückseite
- Gehäuseoberteil: Farbe Grau, Möglichkeit zum Einbau einer Befehlsstelle
- EA: Not-Halt-Taster, 2 x NC
- Q1A0: Anschluss unten links mit Abdeckung
- Q2A0: Anschluss oben links mit Abdeckung
- Q3D0: Anschluss unten rechts mit M12 Stiftstecker 8-polig
- Q4A0: Anschluss oben rechts mit Abdeckung
- W04: bereits vorverdrahtet

Allgemeine Daten

Taster Position 1	
- Typenbezeichnung	IA
Funktionsart	Bedieneinheit
- Funktionsart	Not-Halt-Taster
Produktname	Simplifier Box 253
Taster Position 2	
Artikelnummer	SP-X-87-000-23
- Typenbezeichnung	E2
Typenbezeichnung	SB-H0P-EA-IA-Q1A0-Q2A0-Q3D0-Q4A0-W04
- Funktionsart	Beleuchteter Taster
Anschluss	
- Position 1	kein Anschluss
- Position 2	kein Anschluss
- Position 3	Q3D0- Anschluss unten rechts mit M12 Stiftstecker 8-polig
- Position 4	kein Anschluss
- B10d Wert	250.000
- Farbe	5 Tasterfarben beigelegt (rot, gelb, blau, grün, weiß)
Bemessungsbetriebsspannung Ue	24 V DC

Sicherheitstechnische Daten

Zulassungen	CE

Safety System Products

SB-H0P-EA-IA-Q1A0-Q2A0-Q3D0-Q4A0-W04

Umgebungsbedingungen	
Lagertemperatur max	-20 ... +65 °C
Betriebstemperatur max	-20 ... +65 °C

Elektrische Daten	
Bemessungsspannung Ue	24 V DC
Taster Position 1	
Typenbezeichnung	EA
Anschlussart	Federzugklemmen Typ Stecker
Funktionsart	Not-Halt-Taster
Schalterart	2 Öffner
Gebrauchskategorie	DC13
Prellzeit NC	< 10 ms
Durchgangswiderstand NC	< 50 mOhmv
Öffnerkontakt zwangsöffnend	gemäß EN60947-5-1 Anh- K.
Mechanische Lebensdauer	50.000 Schaltzyklen
Entriegelung	Rechts- und Linksdrehend
Anschlussart	Federzugklemmen
Anzahl Pins	6
Leiterquerschnitt	
eindrähtig	0,20 ... 0,5 mm²
feindrähtig	0,20 ... 0,5 mm² mm²
feindrähtig (Aderendhülse mit Kunststoffkragen)	0,20 ... 0,5 mm²
feindrähtig (Aderendhülse ohne Kunststoffkragen)	0,25 mm²
Abisolierlänge	5 ... 6 mm
Stecker Position 3	
Artikelbezeichnung	D
Anschlussart	M12 Stiftstecker
Pinzahl	8

Mechanische Daten	
Gehäuse-Typ	

Safety System Products

SB-H0P-EA-IA-Q1A0-Q2A0-Q3D0-Q4A0-W04

Einbauöffnung der Taster	22,5 mm
Drehmoment (Montagemutter)	1,5-1,9 Nm
Breite	42 mm
Länge	253 mm
Abmessungen	
Höhe	44 mm

Elektrische Zeichnungen

Anschlussbeispiel 1

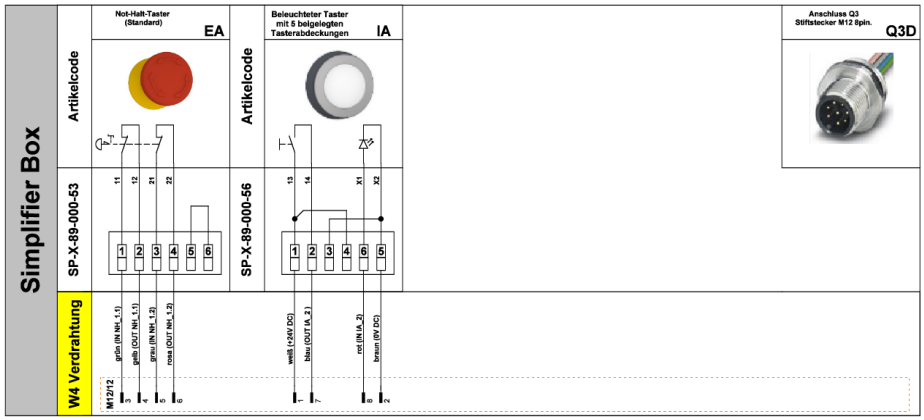

we simplify safety

Safety System Products

SB-H0P-EA-IA-Q1A0-Q2A0-Q3D0-Q4A0-W04

Zeichnungen

Montage 2

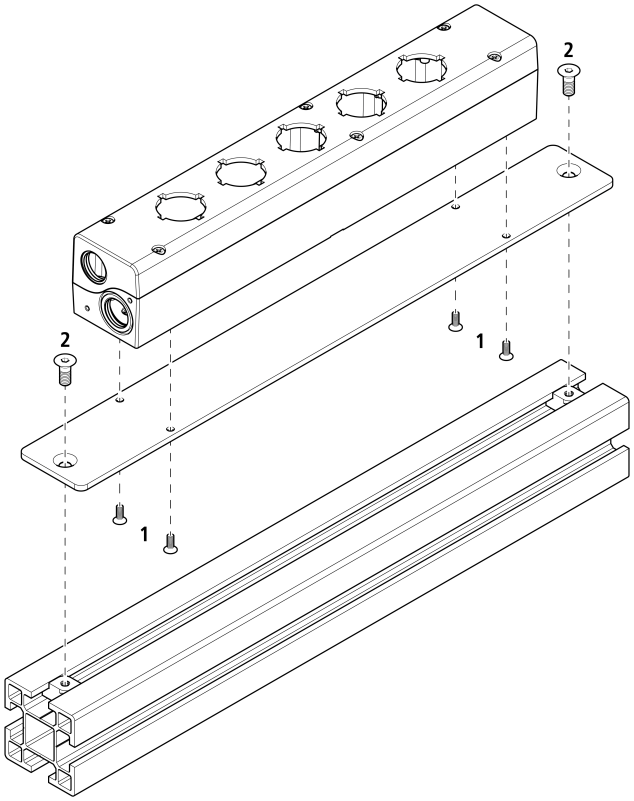

1.) Gehäuse über den dafür vorgesehenen Bohrungen positionieren und mit den vier mitgelieferten M3 Senkkopfschrauben auf der Montageplatte befestigen.

2.) Montageplatte mit zwei M5 Senkkopfschrauben (nicht im Lieferumfang enthalten) zum Beispiel auf einer Profilschiene befestigen.

Safety System Products

SB-H0P-EA-IA-Q1A0-Q2A0-Q3D0-Q4A0-W04

Bemaßung

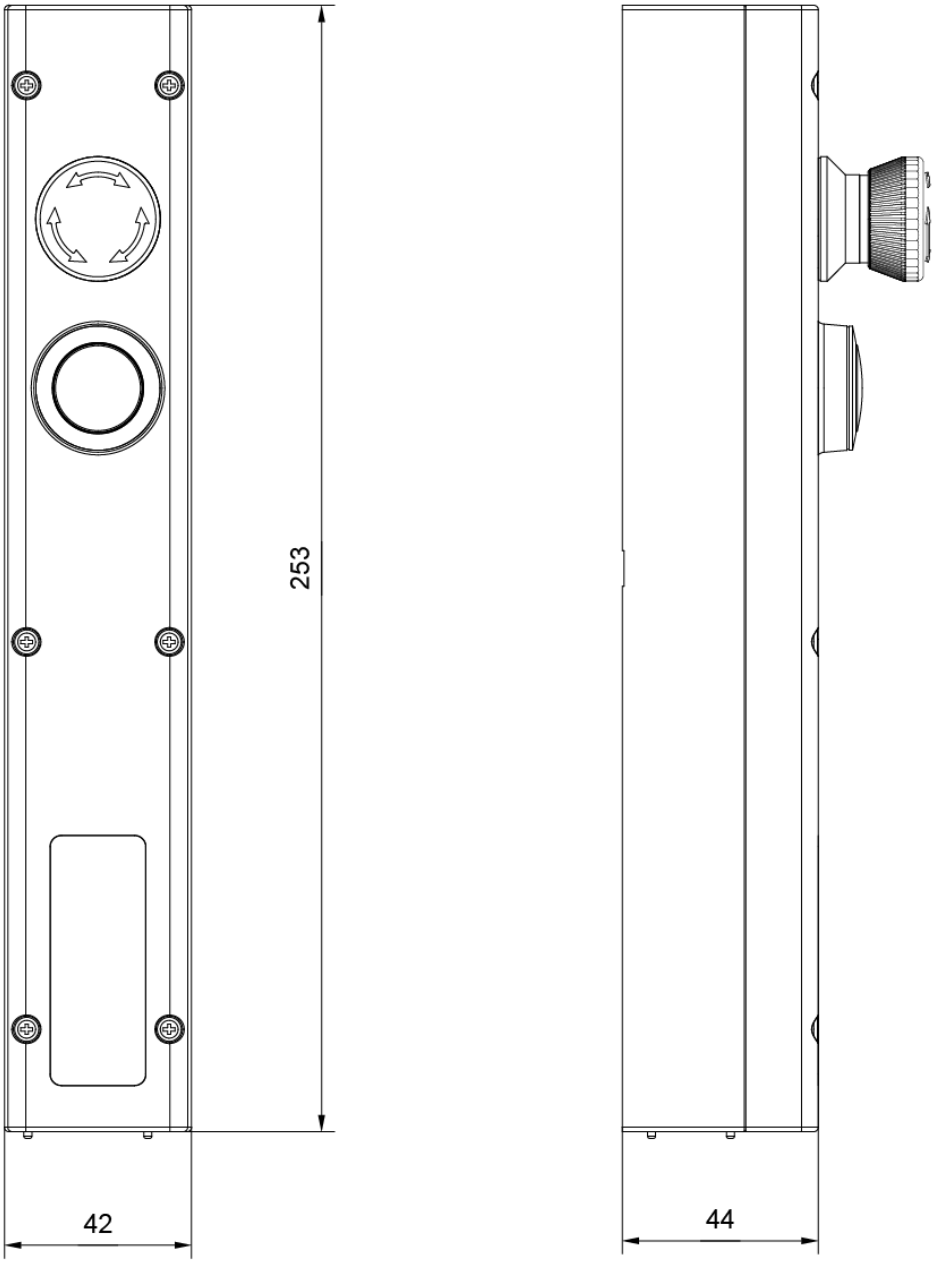

we simplify safety

Safety System Products

SB-H0P-EA-IA-Q1A0-Q2A0-Q3D0-Q4A0-W04

Montage

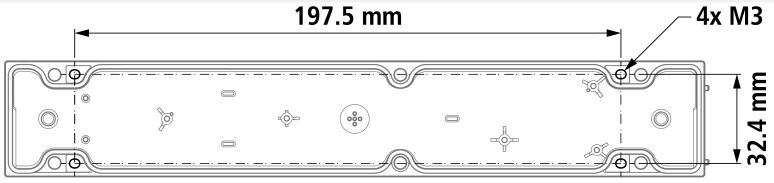

Befestigungsvariante 1:

Von aussen, mit vier M3 Schrauben an den dafür vorgesehenen Langlöchern.

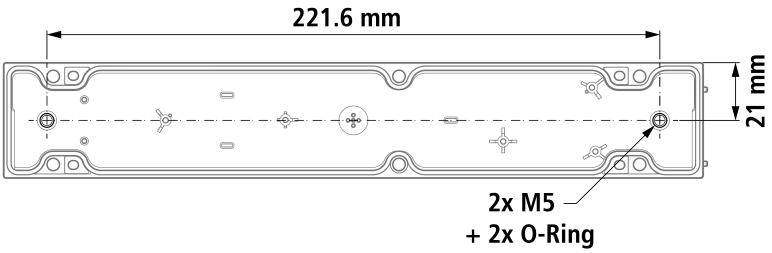

Befestigungsvariante 2:

Im Gehäuseinnern, mit zwei mit O-Ringen bestückten M5 Schrauben an beiden Enden des Gehäuses.

Die Öffnungen für die beiden M5 Schrauben müssen dabei herausgebrochen werden.

Zubehör

Wireless Safety

	Bezeichnungsschilderset ZB1	SP-X-88-001-21	
	Bezeichnungsschilderset ZB2	SP-X-88-001-22	

we simplify safety

Safety System Products

SB-H0P-EA-IA-Q1A0-Q2A0-Q3D0-Q4A0-W04

	Bezeichnungsschilderset ZB3	SP-X-88-001-23	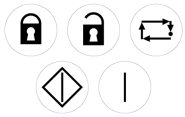
Artikelcode ZLK5	Leuchtenkappen Set für Meldeleuchten	SP-X-88-001-19	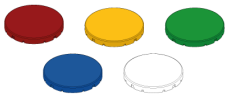
Artikelcode ZMB	Montageplatte groß	SP-N-88-850-02	
Artikelcode ZMS	Montageplatte klein	SP-N-88-850-01	
Artikelcode ZMT	Montageschlüssel	SP-X-88-001-25	
Artikelcode ZSD	Schraube mit Dichtung	SP-X-88-001-89	
Befestigungsset für Safety Simplifier zur Rückwandmontage	Simplifier ZHMS	SP-X-88-001-91	

we simplify safety

Safety System Products

SB-H0P-EA-IA-Q1A0-Q2A0-Q3D0-Q4A0-W04

Befestigungsset für Safety Simplifier	Simplifier ZHS	SP-X-88-001-91	
Artikelcode ZUK	Taster-/ Leuchtenkappen Abhebewerkzeug	SP-X-88-001-26	
Artikelcode ZTK5	Tasterkappenset für beleuchtete Taster	SP-X-88-001-19	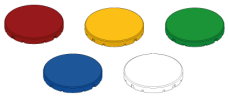
Artikelcode ZTK6	Tasterkappenset für unbeleuchtete Taster	SP-X-88-001-19	

Downloads

- Produktprogramm
- Betriebsanleitung

we simplify safety